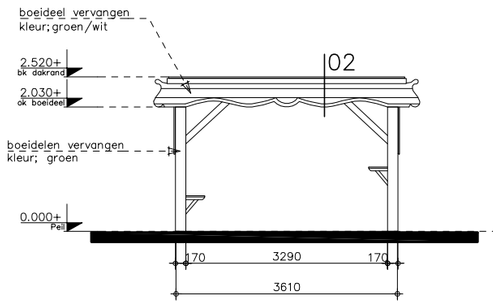

Noordgevel
voorgevel

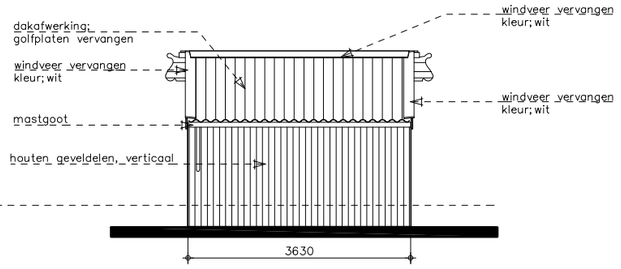

Zuidgevel
achtergevel

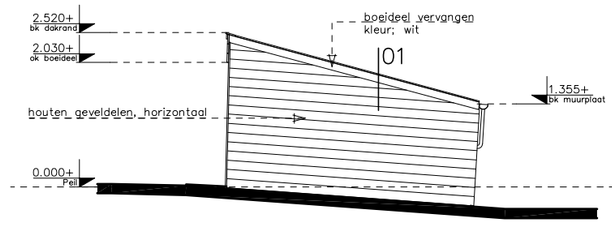

Westgevel
rechterzijgevel

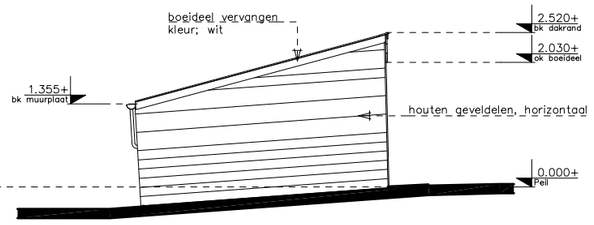

Oostgevel
linkerzijgevel

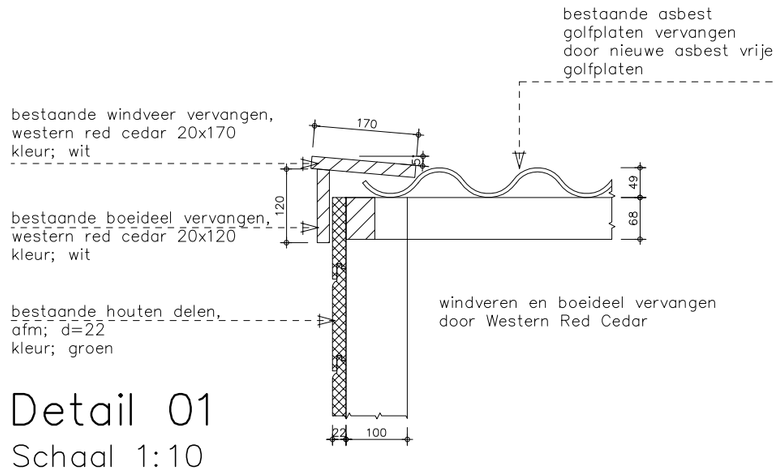

Detail 01
Schaal 1:10

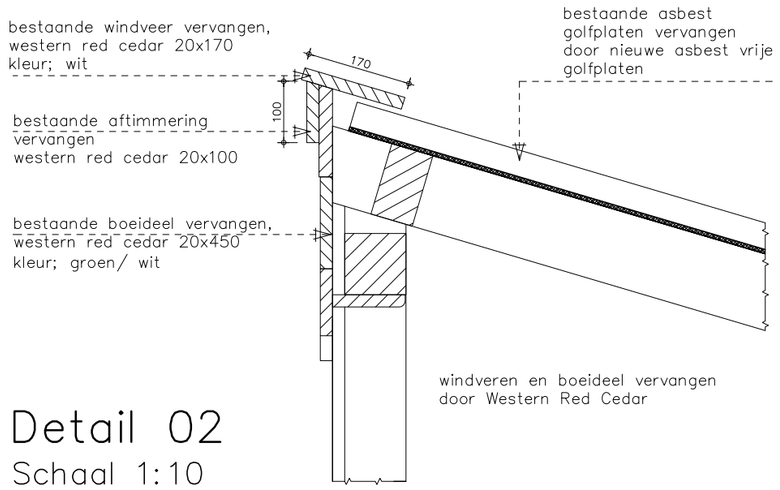

Detail 02
Schaal 1:10

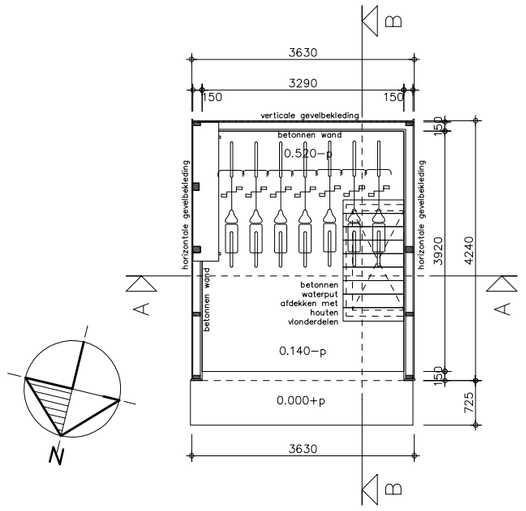

Plattegrond

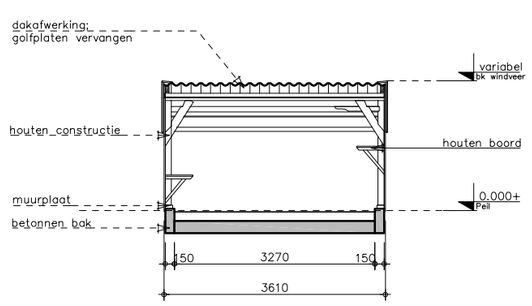

Doorsnede A–A

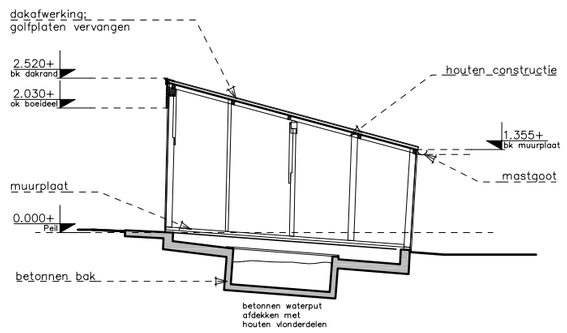

Doorsnede B–B

Foto's

Situatie

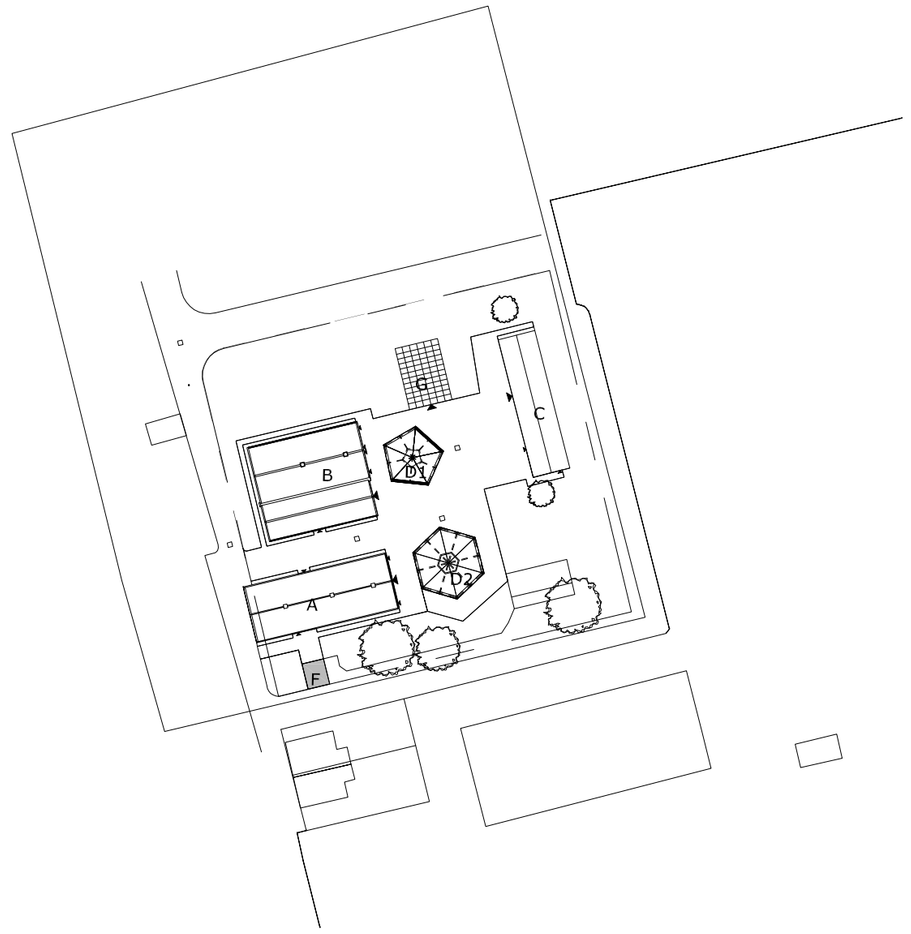

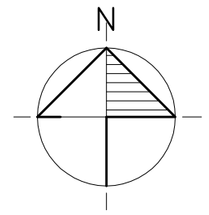

Kadastraal bekend:
Gemente Kralingen
Sectie: L
Perceelnummer: 05

Renvooi

bestaand in het werk gestort beton

hout

Opmerkingen

- Alle maten in mm.
- Alle maten in het werk te controleren.
- Ontbrekende maten in het werk te bepalen.
- Voor bijbehorende tekeningen zie IOB documentenlijst 91031DL01.
- Buiten de op tekening vermelde te vervangen onderdelen vinden er geen wijzigingen plaats.

Rev.	Datum	Omschrijving	Get.	Proj.L.
D				
C				
B	01-07-2011	Voor vergunningsaanvraag	TvA	PS
A	15-06-2011	Voor commentaar	JM	PS
0	27-05-2011	Ter commentaar	WJ	PS

Opdrachtgever
Gemeente Rotterdam, Ontwikkelingsbedrijf
Postbus 6575 3200AN Rotterdam

Project
Restauratie en herbouw monumentaal boerderijencomplex
Boszoom 60 3062CB Rotterdam

Onderdeel
Boenhok - Bestaande en nieuwe toestand
Plattegrond, gevels, doorsneden en details

Schaal 1:100 | Fase Vergunningsaanvraag (VA)
Formaat A2 | Status Voorlopig

INGENIEURSBURO
Struytse Hoeck 1
Postbus 238
3220 AE Hellevoetsluis

T 0181 318122
F 0181 321099
E algemeen@iob.nl
I www.iob.nl

IOB Project nr. 91031
Fase VA | Blok F | Nummer B0101 | Subcode | Blad nr. | Rev. B

Het auteursrecht berust bij IOB. Niets van deze tekening mag worden aangevuld en/ of gewijzigd op welke wijze dan ook, zonder voorafgaande schriftelijke toestemming van de eigenaar. Alle rechten voorbehouden.